COMPREHENSIVE SERVICES

We offer competitive repair and calibration services, as well as easily accessible documentation and free downloadable resources.

SELL YOUR SURPLUS

We buy new, used, decommissioned, and surplus parts from every NI series. We work out the best solution to suit your individual needs.

- Sell For Cash
- Get Credit
- Receive a Trade-In Deal

OBSOLETE NI HARDWARE IN STOCK & READY TO SHIP

We stock **New, New Surplus, Refurbished,** and **Reconditioned** NI Hardware.

APEX WAVES

Bridging the gap *between the manufacturer and your legacy test system.*

1-800-915-6216

www.apexwaves.com

sales@apexwaves.com

All trademarks, brands, and brand names are the property of their respective owners.

Request a Quote CLICK HERE **cDAQ-9188XT**

Caution Before installing your device, read all product documentation to ensure compliance with safety, EMC, and environmental regulations.

Attention Avant d'installer votre périphérique, lisez toute la documentation se rapportant au produit pour vous assurer du respect des règles concernant la sécurité, la CEM et l'environnement.

Achtung Lesen Sie vor der Inbetriebnahme des Geräts die Produktdokumentation, um die Einhaltung der Sicherheitsvorschriften, EMV-Vorschriften und Umweltrichtlinien sicherzustellen.

注意 デバイスを取り付ける前に、すべての製品ドキュメントをお読みになり、安全、EMC、環境規制を遵守してください。

주의 디바이스를 설치하기 전에 모든 제품 관련 문서를 읽고 안전, EMC, 환경 규정을 준수하는지 확인하십시오.

警告 安装设备之前，请阅读所有产品文档，确保符合安全、EMC以及环境法规。

ni.com/gettingstarted

cDAQ, LabVIEW, National Instruments, NI, ni.com, the National Instruments corporate logo, and the Eagle logo are trademarks of National Instruments Corporation. Refer to the *Trademark Information* at `ni.com/trademarks` for other National Instruments trademarks. Other product and company names mentioned herein are trademarks or trade names of their respective companies. For patents covering National Instruments products/technology, refer to the appropriate location: **Help»Patents** in your software, the `patents.txt` file on your media, or the *National Instruments Patent Notice* at `ni.com/patents`. Refer to the *Export Compliance Information* at `ni.com/legal/export-compliance` for the National Instruments global trade compliance policy.

©2013 National Instruments
All rights reserved.

Printed in Hungary. 374016A-01 Aug13

NI CompactDAQ Rugged Eight-Slot Ethernet Chassis

NI cDAQ™-9188XT

Quick Start
Démarrage rapide
Erste Schritte
クイックスタート
시작하기
快速入门

NATIONAL INSTRUMENTS™

Contents I Contenu I Inhalt
内容 I 내용 I 内容

NI-DAQmx DVD

Documentation

Power Connector

Screwdriver

NI cDAQ-9188XT

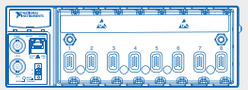

Useful Links I Liens utiles I Nützliche Links
役に立つリンク I 유용한 링크 I 相关链接

Getting Started
ni.com/gettingstarted

NI cDAQ-9188XT Documentation
ni.com/manuals ⇨ 9188XT

Pinouts
In MAX, right-click module name

Examples
ni.com/info ⇨ daqmxexp

Software
ni.com/downloads

Accuracy and Mounting
ni.com/info ⇨ cdaqmounting

Demonstrations
ni.com/daq/videos

Services and Support
ni.com/services

1

NI LabVIEW

NI-DAQmx

First, install application development software (if applicable). Then install NI-DAQmx driver software.

Commencez par installer le logiciel de développement d'applications (le cas échéant). Ensuite, installez le driver NI-DAQmx.

Installieren Sie zuerst die Entwicklungsumgebung (sofern zutreffend) und anschließend den NI-DAQmx-Treiber.

アプリケーション開発ソフトウェアをインストールします（必要な場合）。続いて、NI-DAQmxドライバソフトウェアをインストールします。

우선 어플리케이션 개발 소프트웨어를 설치합니다 (적용 가능한 경우). 그 다음 NI-DAQmx 드라이버 소프트웨어를 설치합니다.

先安装应用程序开发软件（如有需要）， 然后安装NI-DAQmx驱动软件。

2

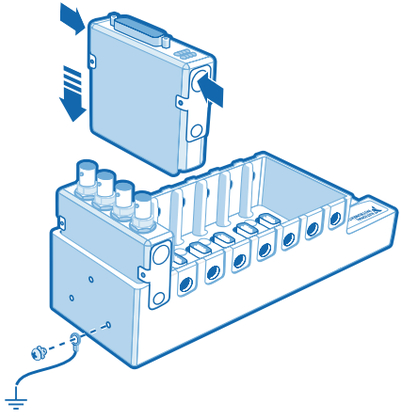

Connect the cDAQ chassis to earth ground. Then install I/O modules. Refer to the module operating instructions for signal connections.

Connectez le châssis cDAQ à la terre. Ensuite, installez les modules d'E/S. Reportez-vous aux instructions d'utilisation du module pour effectuer les connexions de signaux.

Erden Sie das cDAQ-Chassis. Führen Sie anschließend die I/O-Module ein. Wie die einzelnen Anschlüsse zu verbinden sind, ist in der Modulanleitung beschrieben.

cDAQシャーシをアースに接続します。続いて、I/Oモジュールを取り付けます。信号接続については、モジュールの操作手順を参照してください。

cDAQ 섀시를 접지에 연결합니다. 그 후 I/O 모듈을 설치합니다. 신호 연결은 해당 모듈의 사용 설명서를 참조하십시오.

将cDAQ机箱接地。然后安装I/O模块。请参考模块的使用说明获取信号连接的相关信息。

3

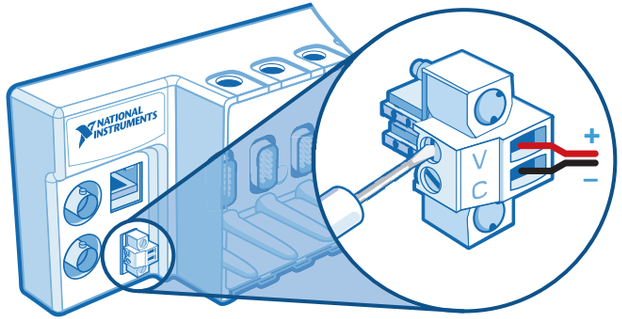

Connect the positive lead of the power source to the V terminal on the power connector plug, and the negative lead to the C terminal.

Raccordez le fil conducteur positif de la source d'alimentation au terminal V du connecteur d'alimentation, et le fil négatif au terminal C.

Verbinden Sie die positive Ader der Stromversorgung mit dem V-Anschluss des Stromversorgungssteckers und die negative Ader mit dem C-Anschluss.

電源の正極リード線を電源コネクタプラグのV端子に、負極リード線をC端子に接続します。

전원 공급 장치의 양극 도선을 전원 커넥터 플러그의 V 터미널에 연결하고, 음극 도선을 C 터미널에 연결합니다.

连接电源的正极至电源连接器插头的V接线端，连接电源的负极至C接线端。

4

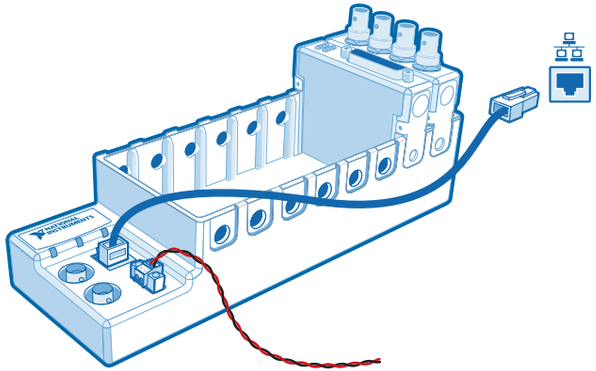

Connect the cDAQ chassis to a network port or directly to the network card in your computer. Turn on the external power source.

Connectez le châssis cDAQ à un port réseau ou directement à la carte réseau de l'ordinateur. Mettez la source d'alimentation externe sous tension.

Verbinden Sie das cDAQ-Chassis mit einem Netzwerkport oder direkt mit der Netzwerkkarte des Computers. Schalten Sie die externe Stromversorgung ein.

cDAQシャーシをネットワークポートに接続するか、コンピュータのネットワークカードに直接接続して、外部電源を入れます。

cDAQ 섀시를 네트워크 포트나 컴퓨터의 네트워크 카드에 직접 연결합니다. 외부 전원 공급 장치의 전원을 켭니다.

连接cDAQ机箱至网络端口或直接连接至计算机网卡。开启外部电源。

5

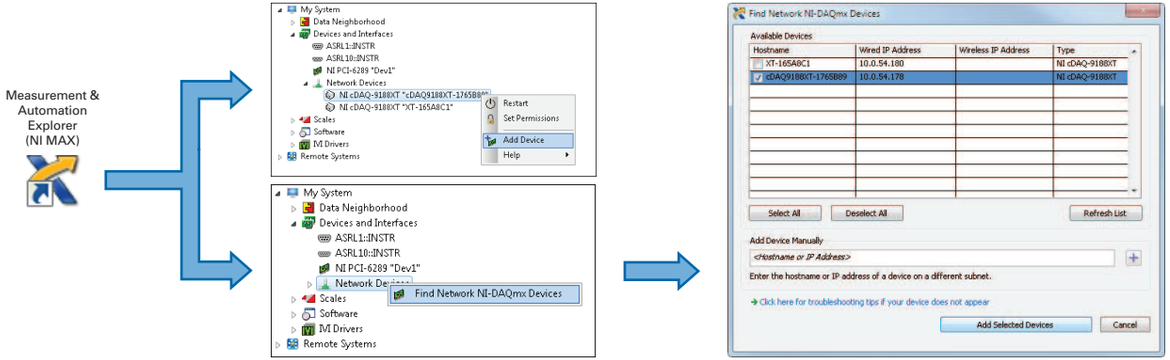

Open MAX. If the device is listed, right-click it and select **Add Device**. If it is not listed, right-click **Network Devices** and select **Find Network NI-DAQmx Devices**. Select a device or manually enter the hostname or IP address. Click the troubleshooting link for help.

Ouvrez MAX. Si le périphérique est listé, faites un clic droit dessus et sélectionnez **Ajouter le périphérique**. Sinon, faites un clic droit sur **Périphériques réseau** et sélectionnez **Rechercher les périphériques NI-DAQmx réseau**. Sélectionnez un périphérique, ou entrez manuellement le nom d'hôte ou l'adresse IP. Cliquez sur le lien de dépannage pour obtenir de l'aide.

Öffnen Sie MAX. Ist das Gerät aufgeführt, klicken Sie es mit der rechten Maustaste an und wählen Sie **Gerät hinzufügen**. Anderenfalls klicken Sie mit der rechten Maustaste auf **Netzwerkgeräte** und wählen Sie **NI-DAQmx-Netzwerkgeräte suchen**. Wählen Sie ein Gerät aus oder geben Sie Hostnamen und IP-Adresse des Geräts ein. Bei Problemen klicken Sie den Hilfe-Link an.

MAXを開きます。デバイスがリストに表示されている場合は、右クリックして**デバイスを追加**を選択します。リストに表示されていない場合は、**ネットワークデバイス**を右クリックして**ネットワークNI-DAQmxデバイスを検索**を選択します。デバイスを選択するか、ホスト名またはIPアドレスを手動で入力します。ヘルプを参照するには、トラブルシューティングリンクをクリックしてください。

MAX를 엽니다. 디바이스가 목록에 나타나면 마우스 오른쪽 버튼을 클릭하고 **디바이스 추가**를 선택합니다. 나타나지 않으면 **네트워크 디바이스**에서 마우스 오른쪽 버튼을 클릭한 후 **네트워크 NI-DAQmx 디바이스 찾기**를 선택합니다. 디바이스를 선택하거나 호스트 이름 또는 IP 주소를 수동으로 입력합니다. 도움이 필요한 경우 문제 해결 링크를 클릭하십시오.

打开MAX。如设备已在MAX中显示，右键单击并选择**添加设备**。如设备未显示，右键单击**网络设备**，选择查找**网络NI-DAQmx设备**。选择一个设备或手动输入主机名/IP地址。如需帮助，请单击疑难解答链接。

6

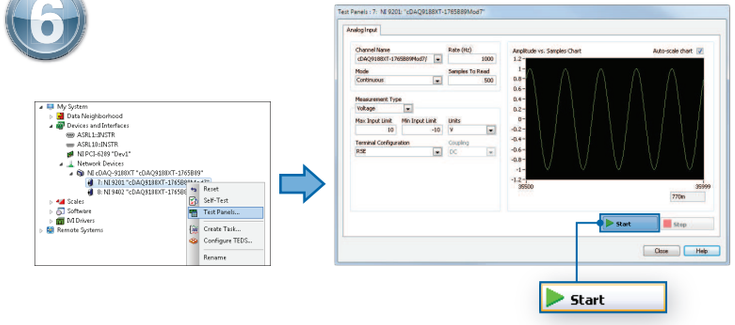

Take your first measurement in MAX. Right-click any module and select **Test Panels**. Click **Start** to verify measurement functionality.

Prenez votre première mesure dans MAX. Cliquez avec le bouton droit sur un module et sélectionnez **Panneaux de test**. Cliquez sur **Démarrer** pour vérifier la fonctionnalité de mesure.

Führen Sie die erste Messung im MAX durch. Klicken Sie eines der Module mit der rechten Maustaste an und wählen Sie **Testpanels**. Klicken Sie zum Prüfen des Moduls auf **Start**.

MAXで初回測定を実行します。モジュールの1つを右クリックして**テストパネル**を選択します。**開始**をクリックして、測定機能を確認します。

MAX를 사용하여 첫 번째 측정을 실시합니다. 모듈에서 마우스 오른쪽 버튼을 클릭하고 **테스트 패널**을 선택합니다. **시작**을 클릭하여 측정 기능을 점검합니다.

在MAX中进行首次测量。右键单击任意模块，选择**测试面板**。单击**开始**，验证测量功能。